ŘEZ I-I' 1:50

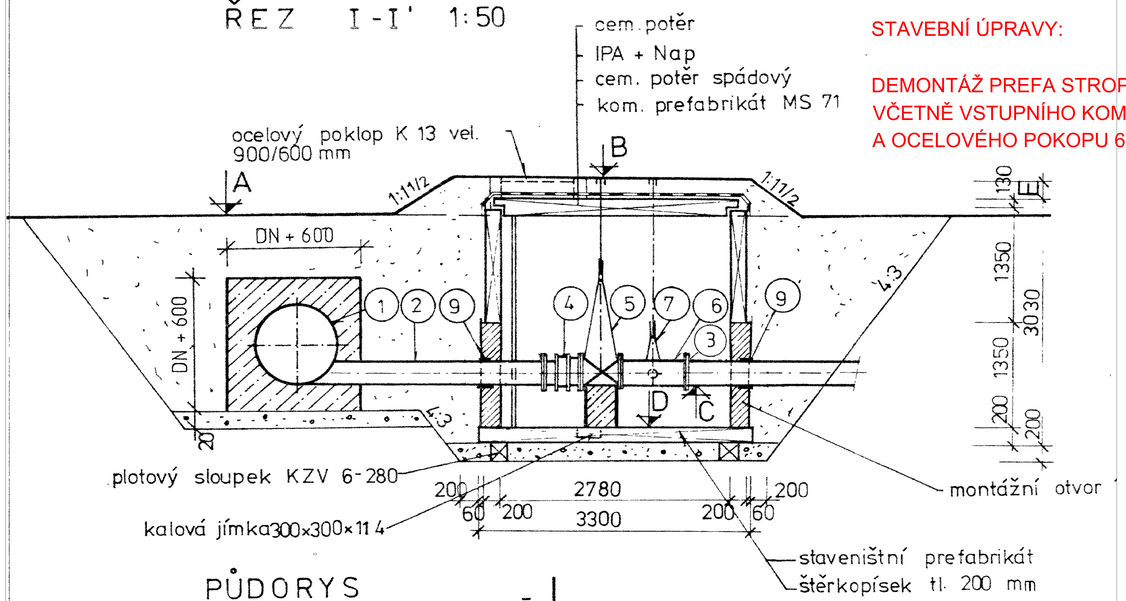

PŮDORYS

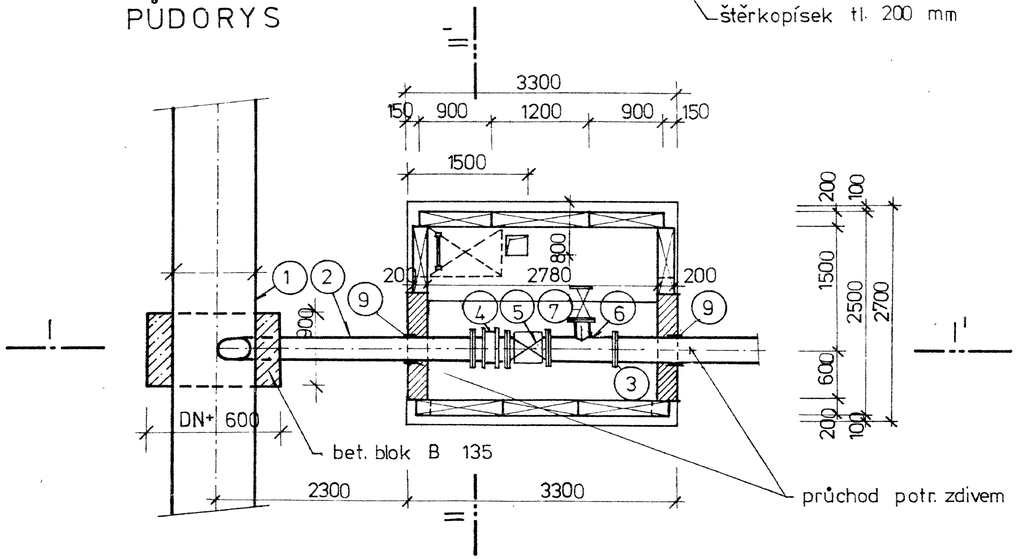

STAVEBNÍ ÚPRAVY:

DEMONTÁŽ PREFA STROPU 6800/6900/250
VČETNĚ VSTUPNÍHO KOMÍNU
A OCELOVÉHO POKOPU 600/900

ŘEZ

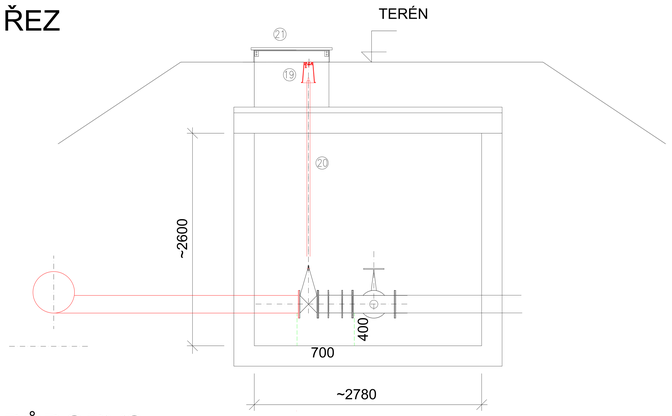

PŮDORYS

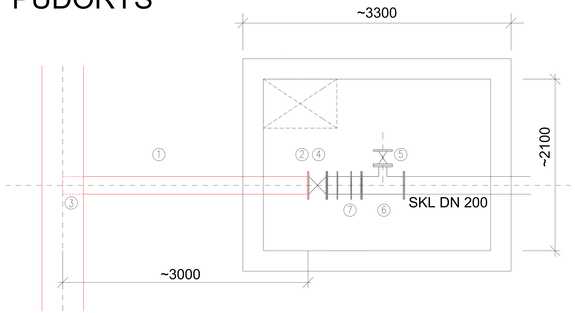

1	POTRUBÍ OC 219x6,3 /1000 PN 16 PRO DOMĚRKY
2	PŘÍRUBA PŘIVAŘOVACÍ DN 200 PN 16 1 KS
3	JAZYK OC D 219x6,3 PN 16 r=1,5 D 1 ks
4,5,6,7	Š200, T200/100, Š100, MV200 DEMONTÁŽ A ZPĚTNÁ MONTÁŽ
19	POKLOP ŠOUPÁTKOVÝ LEHKÝ HAWLE Č. 1550 1 ks
20	ZEMNÍ SOUPRAVA TELESKOPICKÁ TYP AT Rd 1,7–2,8 m PRO DN 200 1 ks
21	POKLOP 600/900 TYP JVS-FAB PREFA KOMPOZITY BRNO

STAVEBNÍ ÚPRAVY NA ŘADU DN 500 ČEJETICE-VÍTKOV
SO 01.2 ÚPRAVA ŠACHTY KŠ 22