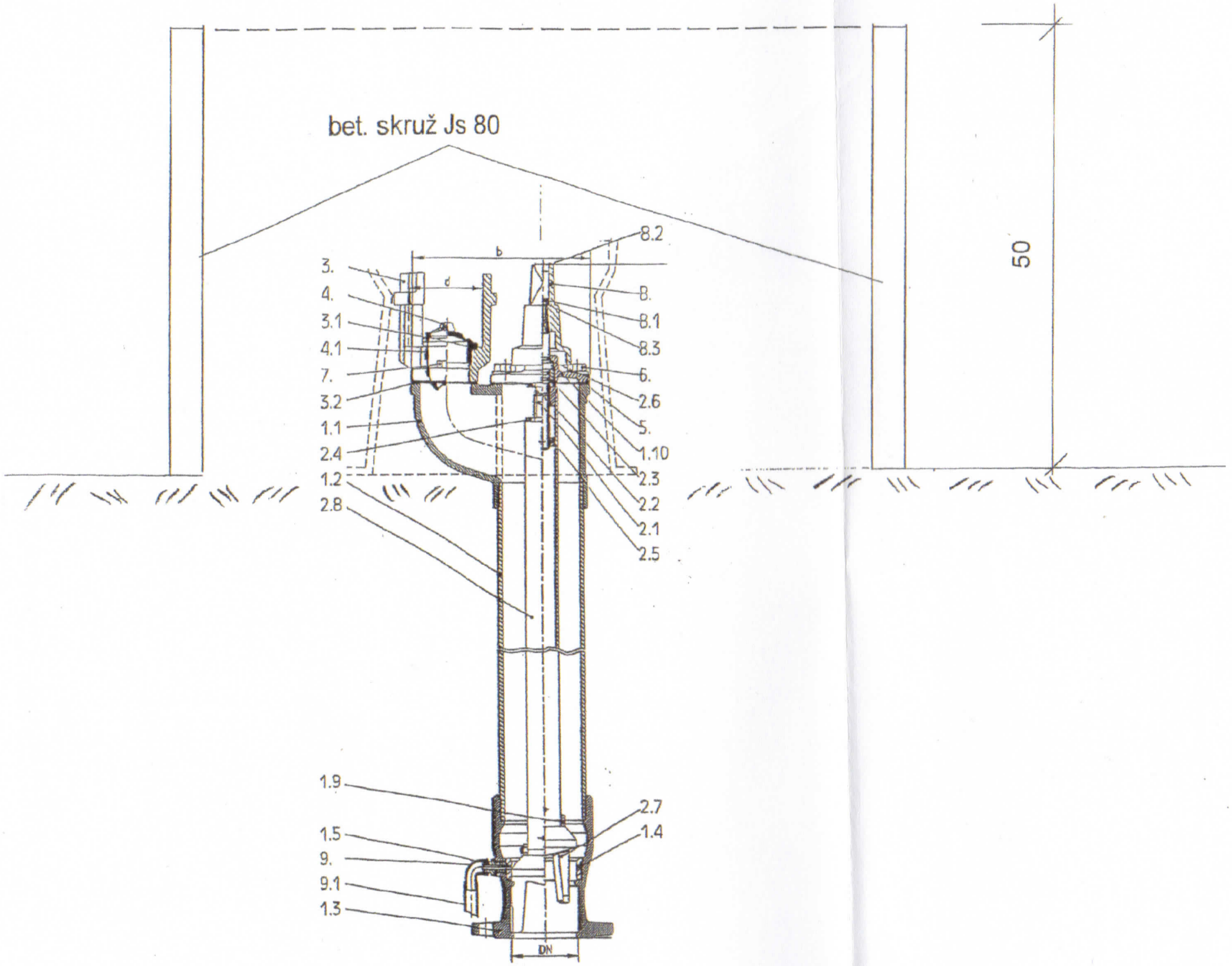

1.	skupina - sloupek hydrantu	
1.1	hlava	GGG 400
1.2	trubka	GGG 400
1.3	patka	GGG 400
1.4	kroužek sedlového těsnění	Ms 58
1.5	vypouštění	Ms 58
2.	skupina - ovládací tyč	
2.1	vřetano	1.4021
2.2	pouzdro	Ms 58
2.3	O-kroužek	NBR
2.4	matice vřetene	Ms 58
2.5	matice dorazu	Ms 58
2.6	kluzná podložka vřetene	Caro-bronz
2.7	píst	GGG/EPDM
2.8	ovládací tyč	ocel zink.
2.9	šroub M 8 x 50, matice M 8	V 2 A
2.10	hlavové deska	GGG 400
3.	skupina - ozubec	
3.1	sedlové těsnění ozubce	Ms 58
3.2	těsnění ozubce	NBR
4.	ochranné víčko	PE
4.1	řetěz	V 2 A
5.	těsnění hlavové desky	NBR
6.	šroub M 16 x 30	V 2 A
7.	šroub M 16 x 45	V 2 A
8.	spojka	GGG 400
8.1	šroub M 8 x 15	V 2 A
8.2	zátka	PE
8.3	pérová podložka	V 2 A
9.	koleno	GTW zink.
9.1	trubka vypouštění	PE

Smládka Písek - Vydlaby - etapa 5b
S.O.č.3 Likvidace výluhových vod
D.3.20. Hydrant podzemní

2017.04.06 08:27:52
CN=Eva Čechická, O=EWAA s.r.o. [IČ:04394658]
OU=1
serialNumber=1f 53 fb
ISSUER CN=PostSignum Qualified CA 2